## DETAL OKŁADZINY SCHODÓW

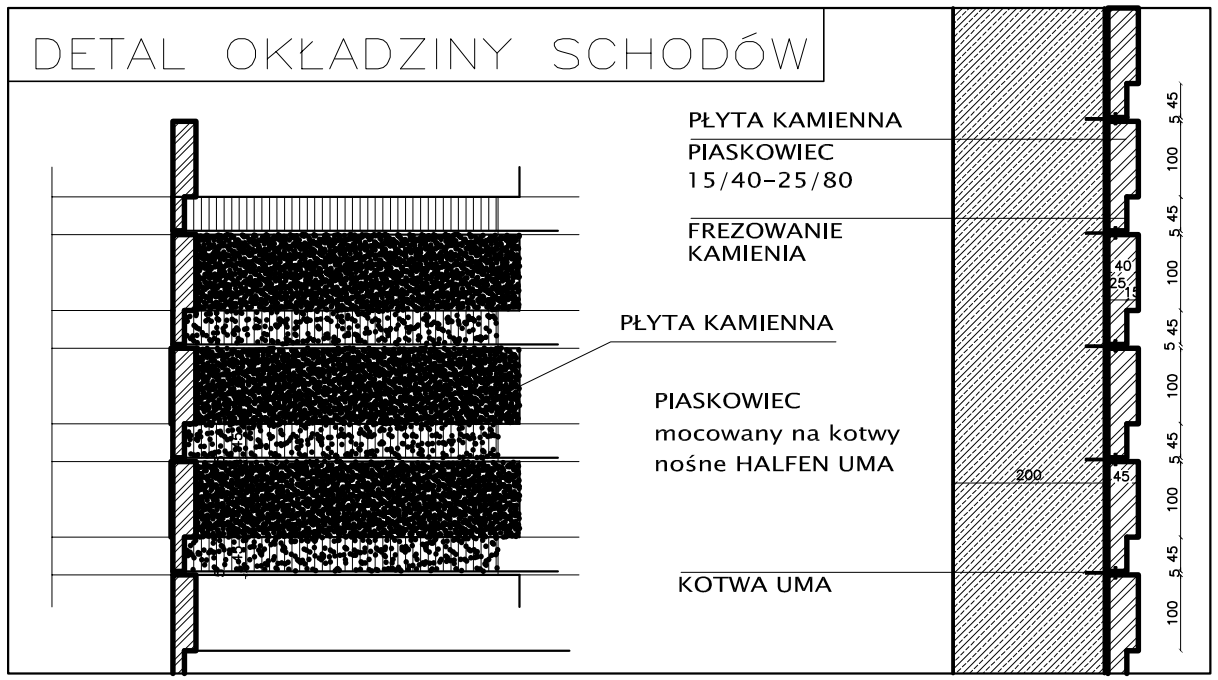


## DETAL E WYCIERACZKA SYSTEMOWA

SKALA 1:5

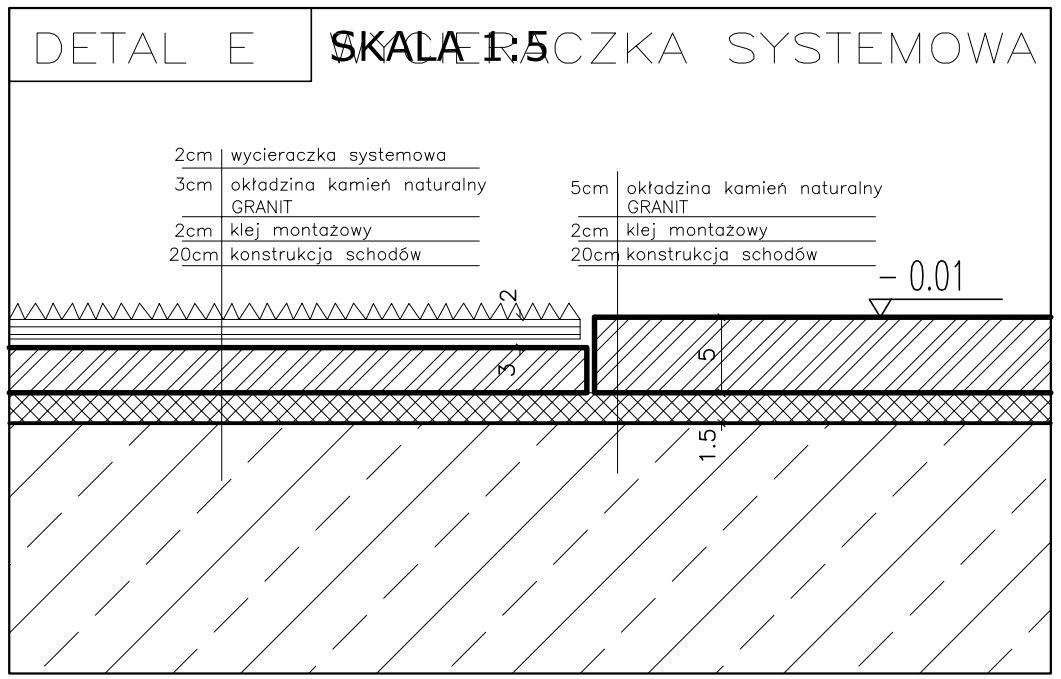


WYCIERACZKA

## DETAL C WSPORNIK

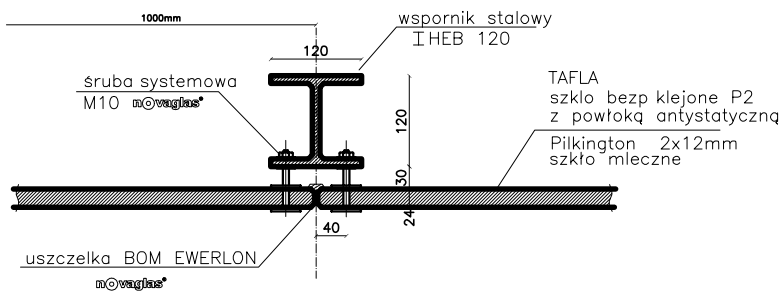


## DETAL C

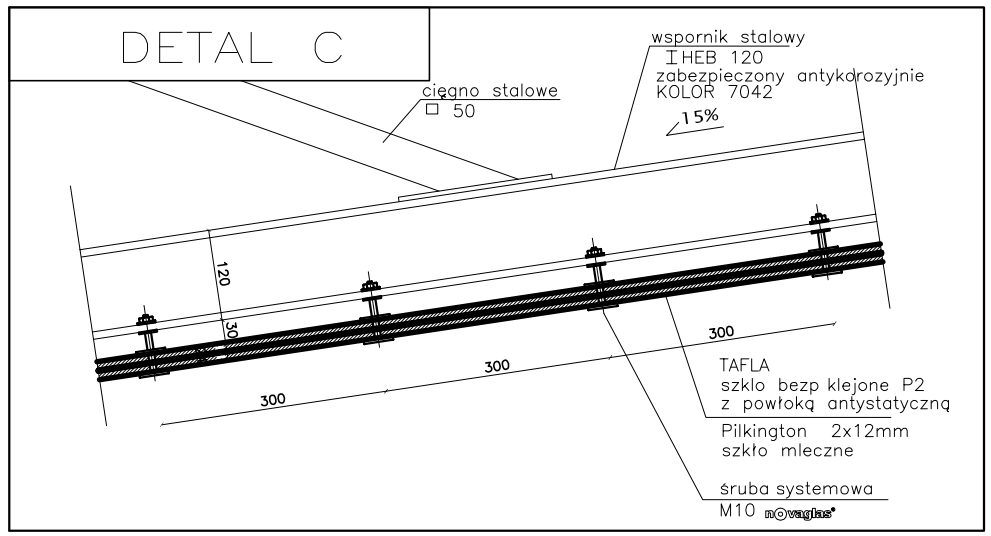


UWAGI:
Wszystkie rozwiązania na etapie wykonastwa należy uzgodnić z projektantem.

Przed przystąpieniem do wykonania wszystkie wymiary sprawdzić na miejscu w razie niezgodości skontaktować się z biurem projektowym .

Proponowane przez projektanta systemy i rozwiązania z podaniem nazwy firmy można zastąpić podobnymi spełniającymi standady projektowe.

UWAGI:
WZYSTKIE ELEMENTY STALOWAE ZABEZBIECZNE ANTYKOROZYJNIE WG. SYSTEMU
***Icosit® EG FIRMY SIKA***
KOLOR 7042

UWAGI:
DASZEK ZAPROJEKTOWANY W SYSTEMIE FIRMY

## DETAL D KRATKA ŚNIEGOWA

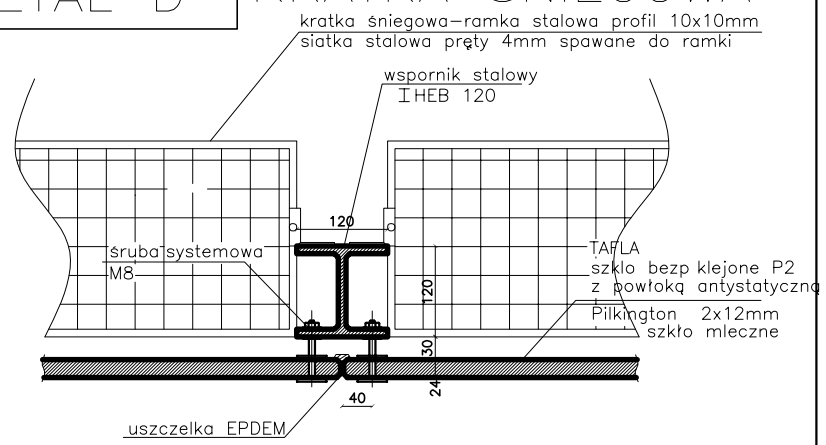


KRATKA ŚNIEGOWA

## DETAL B SCHODY

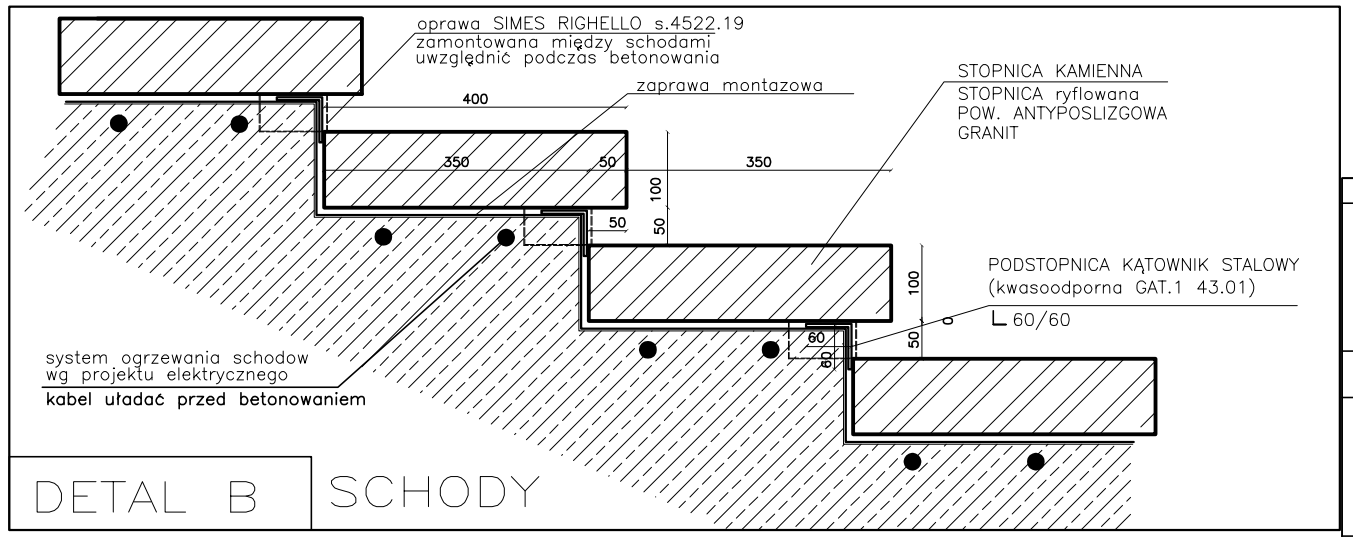


SCHODY

czwartywymiar s.c.

PROJEKT WYKONAWCZY SCHODÓW ZEWNĘTRZNYCH I DASZKU PRZY WEJŚCIU DO BUD. POLSKIEGO RADIA AL.NIEPODLEGŁOŚCI 77/85

branża: ARCHITEKTURA

autorzy: arch. Paweł Chilimoniuk MA/023/05
arch. Dominik Skura
arch. Marcin Krukowski

data: październik 2007

| nazwa: | skala: | nr rysunku: |
|---|---|---|
| DETALE | 1:10 | 8 |