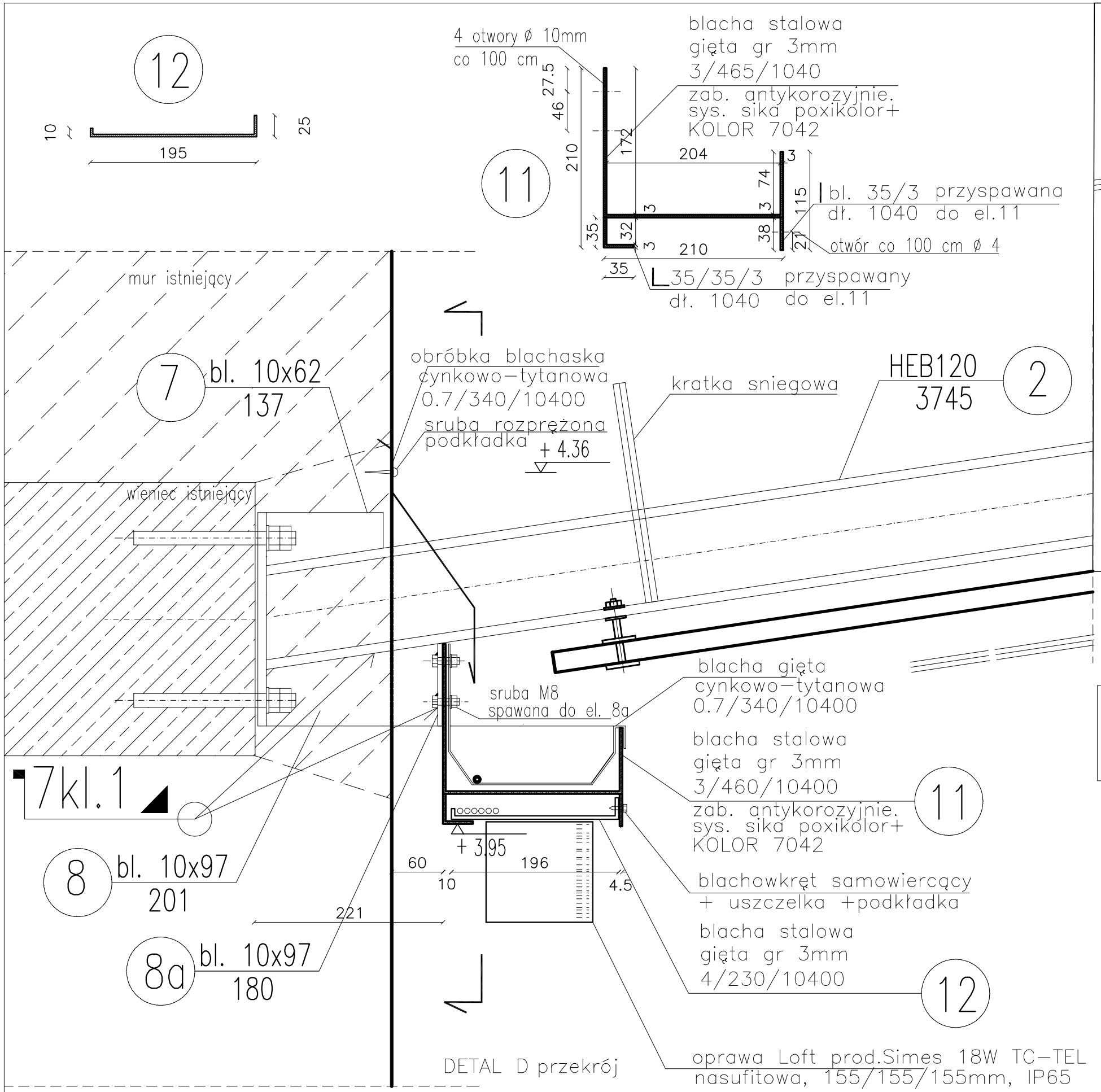

DETAL D skala 1:5

skala 1:5

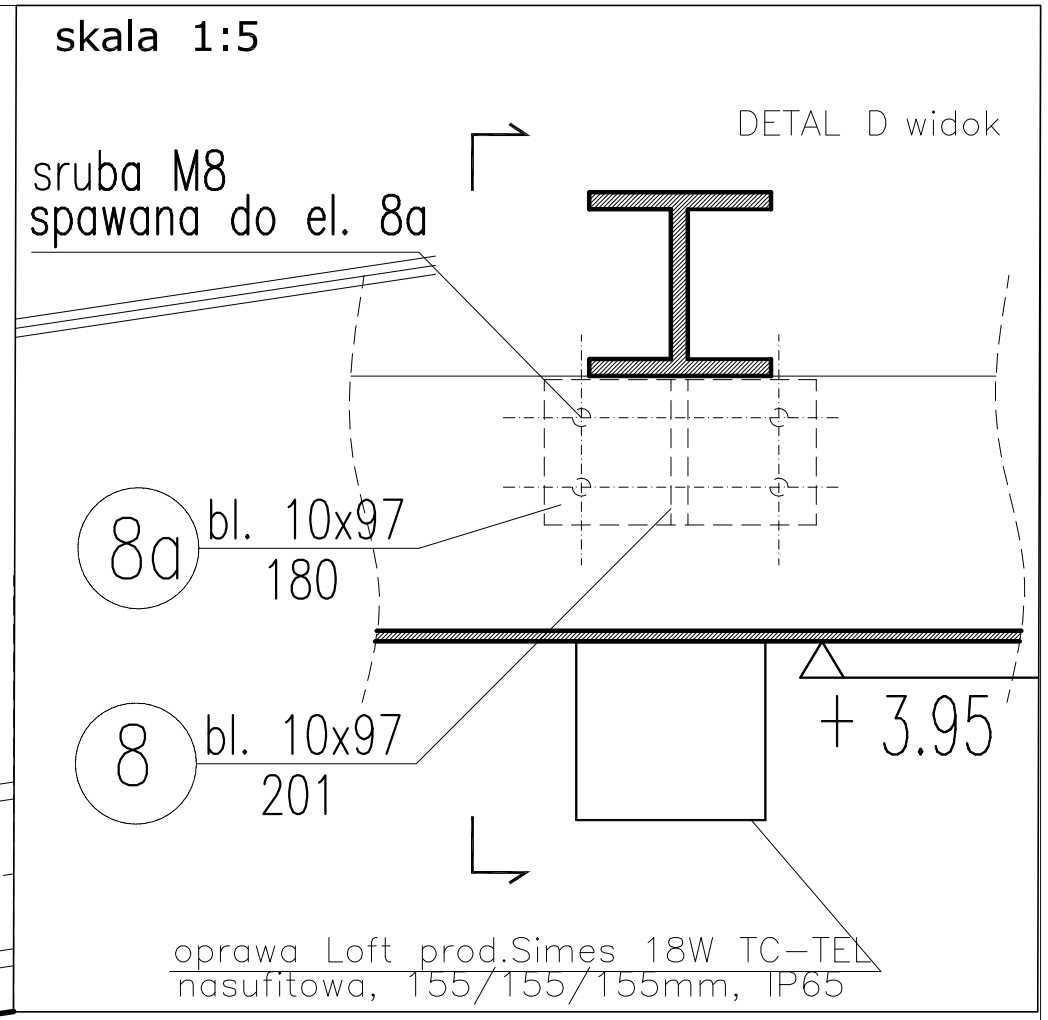

UWAGI

MONTOWANIE RYNNY

EL. 11 MONTUJEMY DO EL. 8 I 8a
PRZYSPAWANYCH DO EL. 2
PO ZAMONTOWANIU EL. 2 DO SCIANY BUDYNKU

UWAGI:
KAMIEŃ NA SCHODY ANTYPOSLIZGOWY

TAFLA SZKLANA DACHU
szklo hartowane P2
z powłoką antystatyczną
Pilkington 2x12mm szkło mleczne

UWAGI:
Wszystkie rozwiązania na etapie wykonastwa należy uzgodnić z projektantem.

Przed przystąpieniem do wykonania wszystkie wymiary sprawdzić na miejscu w razie niezgodości skontaktować się z biurem projektowym.

Proponowane przez projektanta systemy i rozwiązania z podaniem nazwy firmy można zastąpić podobnymi spełniającymi standady projektowe.

UWAGI:
DASZEK ZAPROJEKTOWANY W SYSTEMIE FIRMY novaglass
WZYSTKIE ELEMENTY STALOWE ZABEZBIECZNE ANTYKOROZYJNIE WG. SYSTEMU
Icosit® EG FIRMY SIKA
KOLOR ral 7042

czwartywymiar s.c.

PROJEKT WYKONAWCZY SCHODÓW ZEWNĘTRZNYCH I DASZKU PRZY WEJŚCIU DO BUD. POLSKIEGO RADIA
AL.NIEPODLEGŁOŚCI 77/85

wymiar

branża:	ARCHITEKTURA	
autorzy:	arch. Paweł Chilimoniuk	MA/023/05
	arch. Dominik Skura	
	arch. Marcin Krukowski	
data:	październik 2007	

nazwa:	skala:	nr rysunku:
DETALE	1:10	8a