PDF stworzony przez wersję demonstracyjną pdfFactory www.pdffactory.pl/

WIDOK OD FRONTU

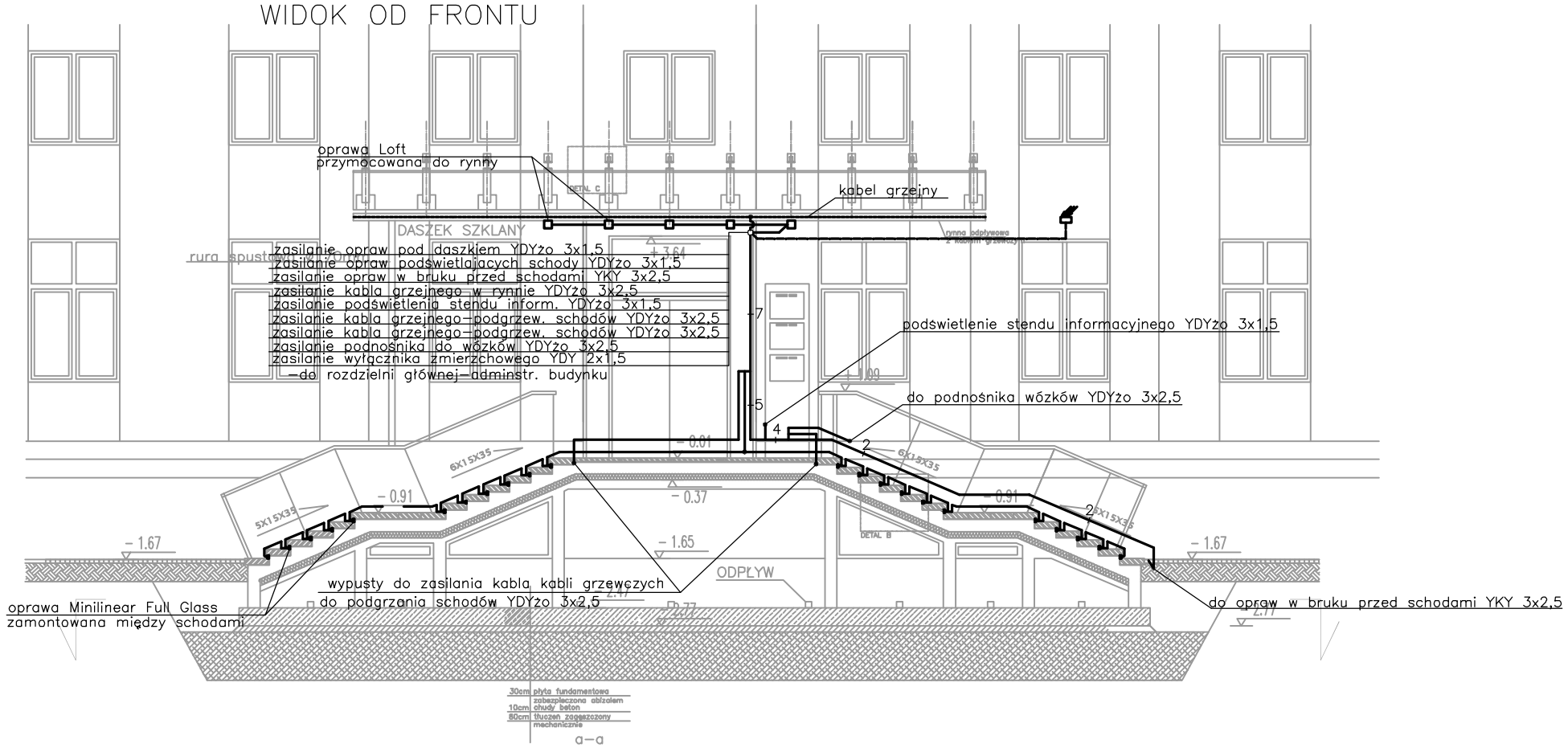

WIDOK OD GÓRY

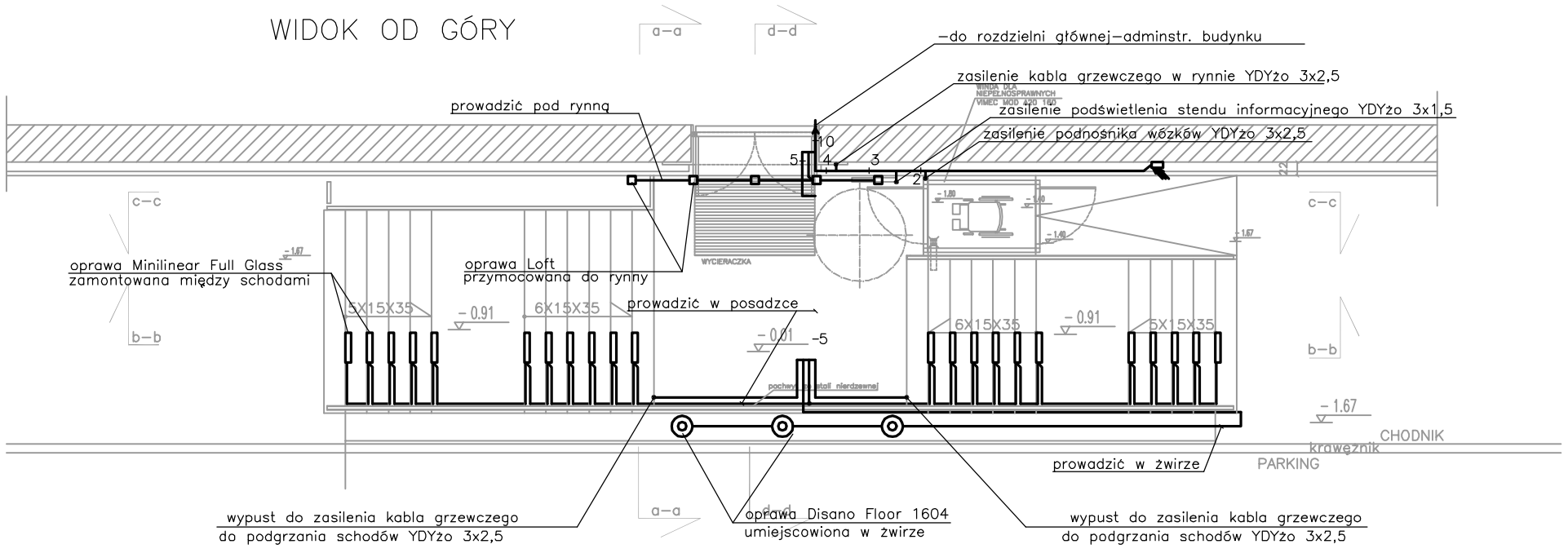

LEGENDA:

- oprawa Loft prod.Simes 18W TC-TEL nasufitowa, 155/155/155mm, IP65
- oprawa Simes Minilinear Full Glass S5482.19 11W T2(świetlówka), IP67
- oprawa Disano Floor 1604 1x26W, asymetryczny, IP67
- wyłącznik zmierzchowy,

RYSUNKI ELEKTRYCZNE NALEŻY ROZPATRYWAĆ Z BRANŻĄ ARCHITEKTONICZNĄ I INNYMI W RAZIE NIEZGODNOŚCI NALEŻY SKONTAKTOWAĆ SIĘ Z BIUREM PROJEKTOWYM

czwarty wymiar s.c.

PROJEKT WYKONAWCZY INST.ELEKTR.W REJONIE SCHODÓW ZEWNĘTRZNYCH PRZY WEJŚCIU DO BUD. POLSKIEGO RADIA AL.NIEPODLEGŁOŚCI 77/85

inwestor: POLSKIE RADIO S.A.
branża: ELEKTRYCZNA
autorzy: tech. Dariusz Jaroń
nr upr. bud. Wa-861/94
mgr inż. Tomasz Różycki

nazwa:	skala:	nr rysunku:
INSTALACJA ELEKTR. RZUTY PRZYZIEMIA	1:100	1